0 601 372 703

Stand } ~~13-08~~
Issue } 13-12-12

Abb. / Fig. 1

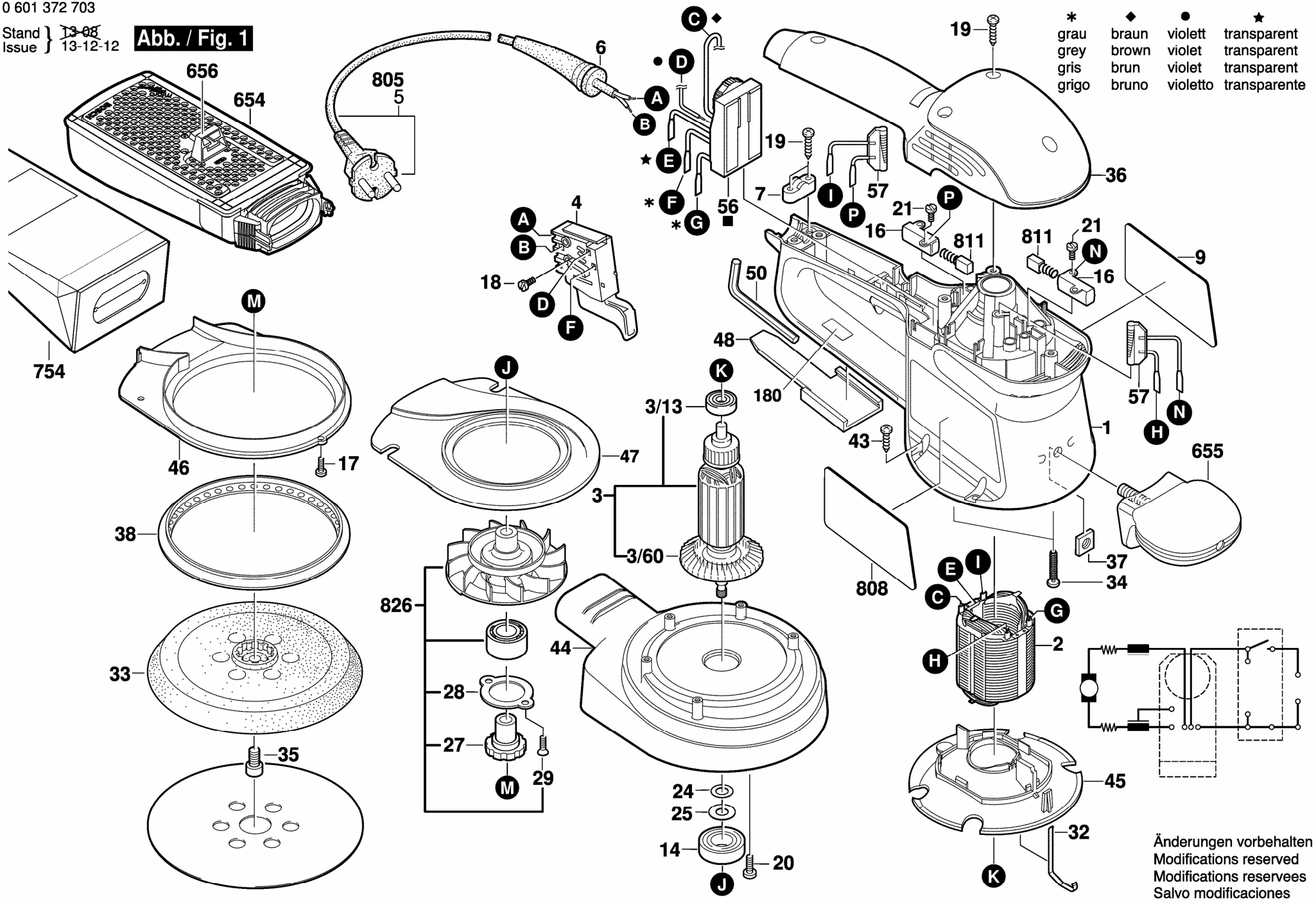

Änderungen vorbehalten
Modifications reserved
Modifications reservees
Salvo modificaciones