3 601 C88 206

Stand } ~~19-09~~
Issue } 19-10-10

Fig./Abb. 1

Schräg - Verzahnung

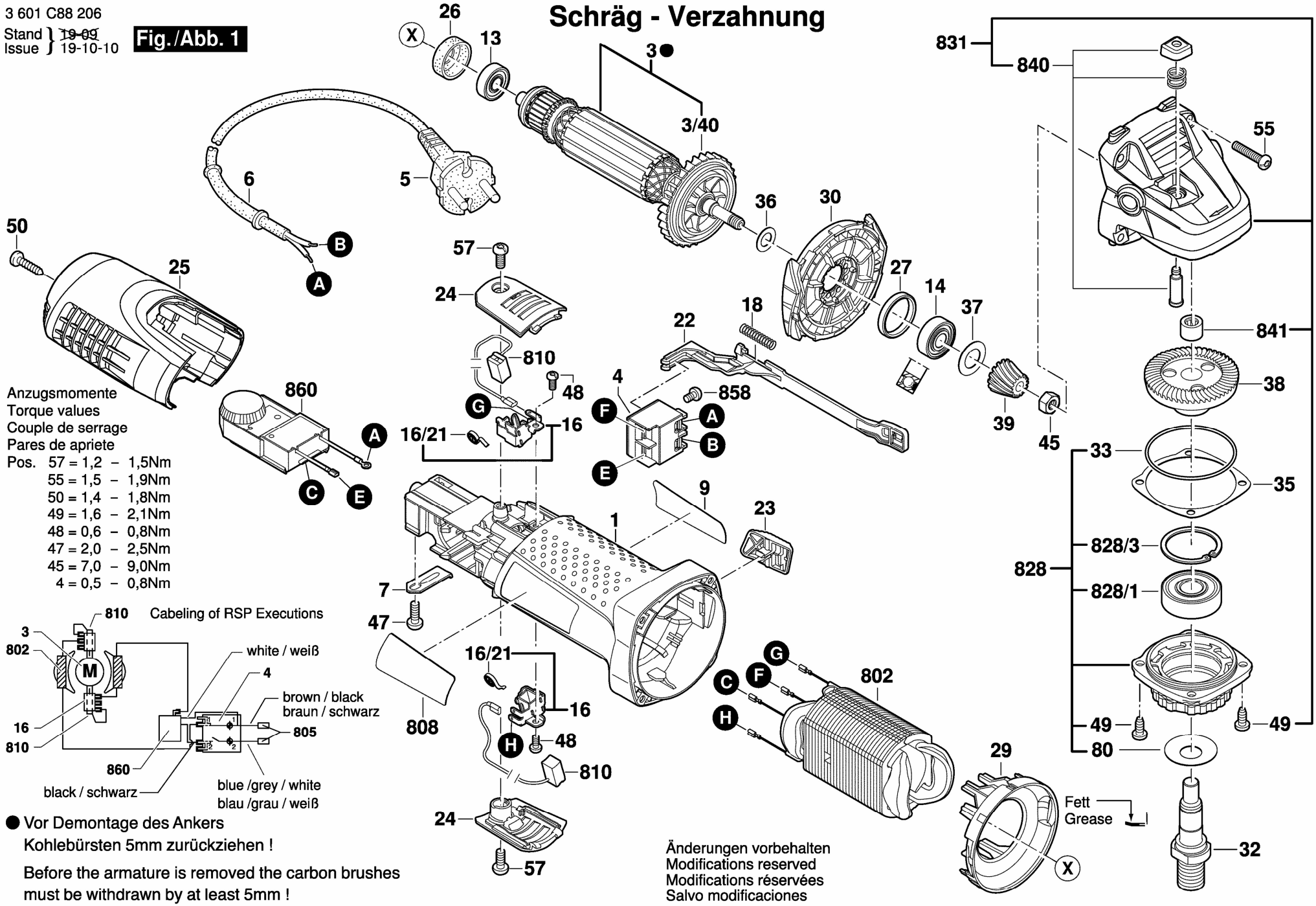

Anzugsmomente
Torque values
Couple de serrage
Pares de apriete

Pos.	57 = 1,2	–	1,5Nm
	55 = 1,5	–	1,9Nm
	50 = 1,4	–	1,8Nm
	49 = 1,6	–	2,1Nm
	48 = 0,6	–	0,8Nm
	47 = 2,0	–	2,5Nm
	45 = 7,0	–	9,0Nm
	4 = 0,5	–	0,8Nm

● Vor Demontage des Ankers
Kohlebürsten 5mm zurückziehen !

Before the armature is removed the carbon brushes must be withdrawn by at least 5mm !

Änderungen vorbehalten
Modifications reserved
Modifications réservées
Salvo modificaciones