3 601 B25 000

Issue / Stand 20-05-12

Fig./Abb. 1

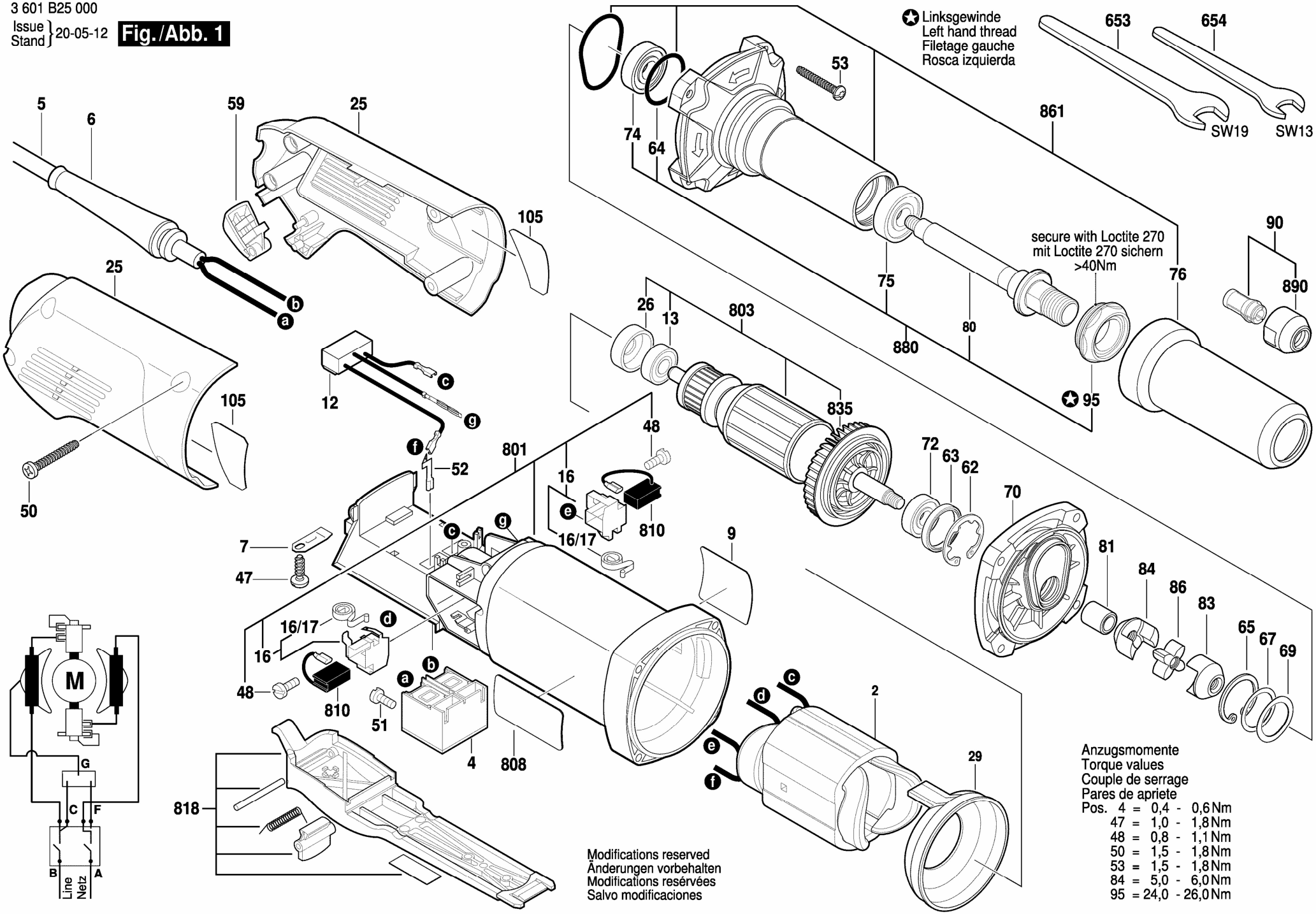

Modifications reserved
Änderungen vorbehalten
Modifications resérvées
Salvo modificaciones

Anzugsmomente
Torque values
Couple de serrage
Pares de apriete

Pos. 4	=	0,4	-	0,6 Nm
47	=	1,0	-	1,8 Nm
48	=	0,8	-	1,1 Nm
50	=	1,5	-	1,8 Nm
53	=	1,5	-	1,8 Nm
84	=	5,0	-	6,0 Nm
95	=	24,0	-	26,0 Nm