0 601 343 103
Stand } ~~96-12~~
Issue } 02-11-12

Fig./Abb. 1

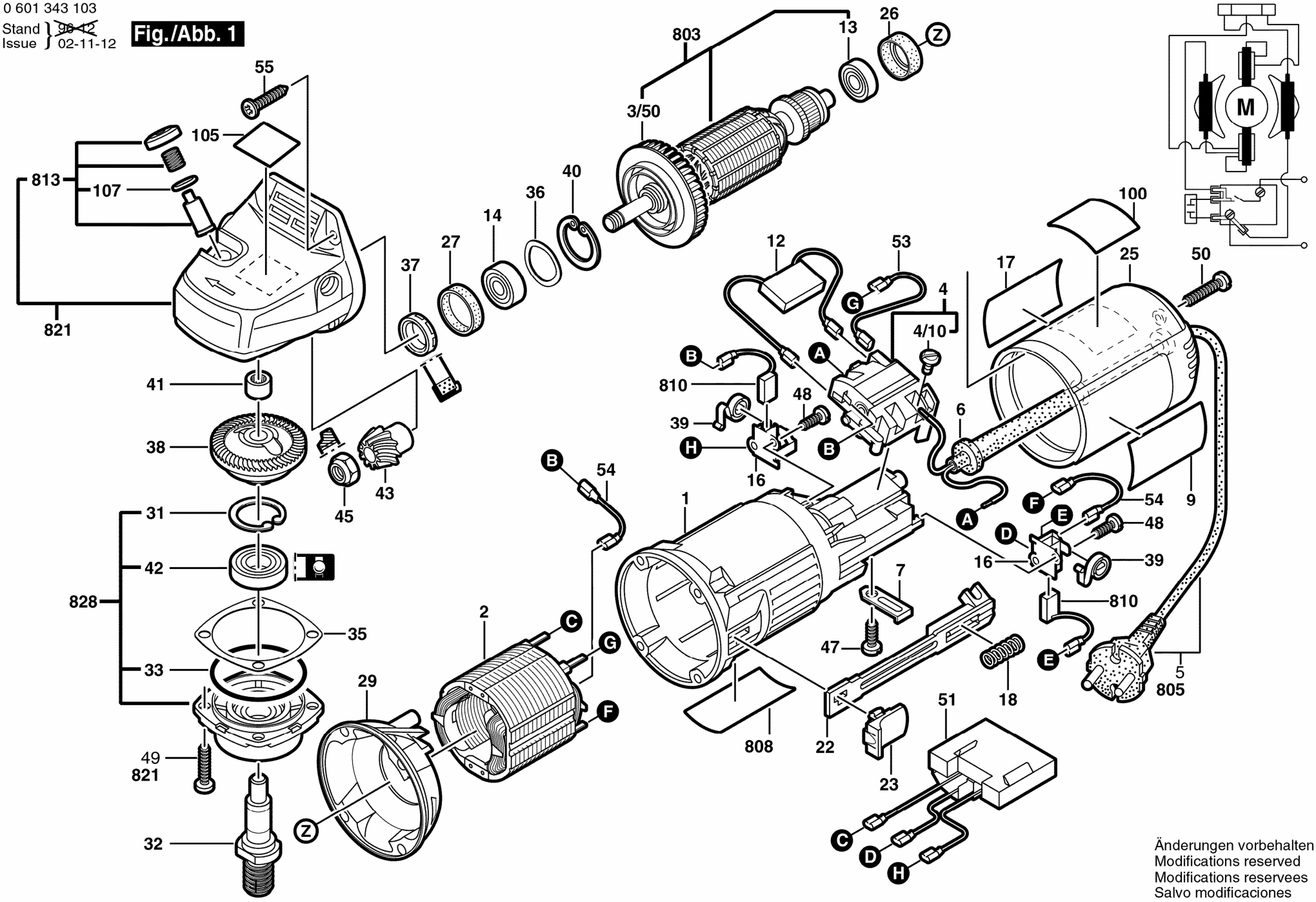

Änderungen vorbehalten
Modifications reserved
Modifications reservees
Salvo modificaciones