3 601 C96 101
Stand } ~~17-05~~
Issue } 21-02-26

Fig. /Abb. 1

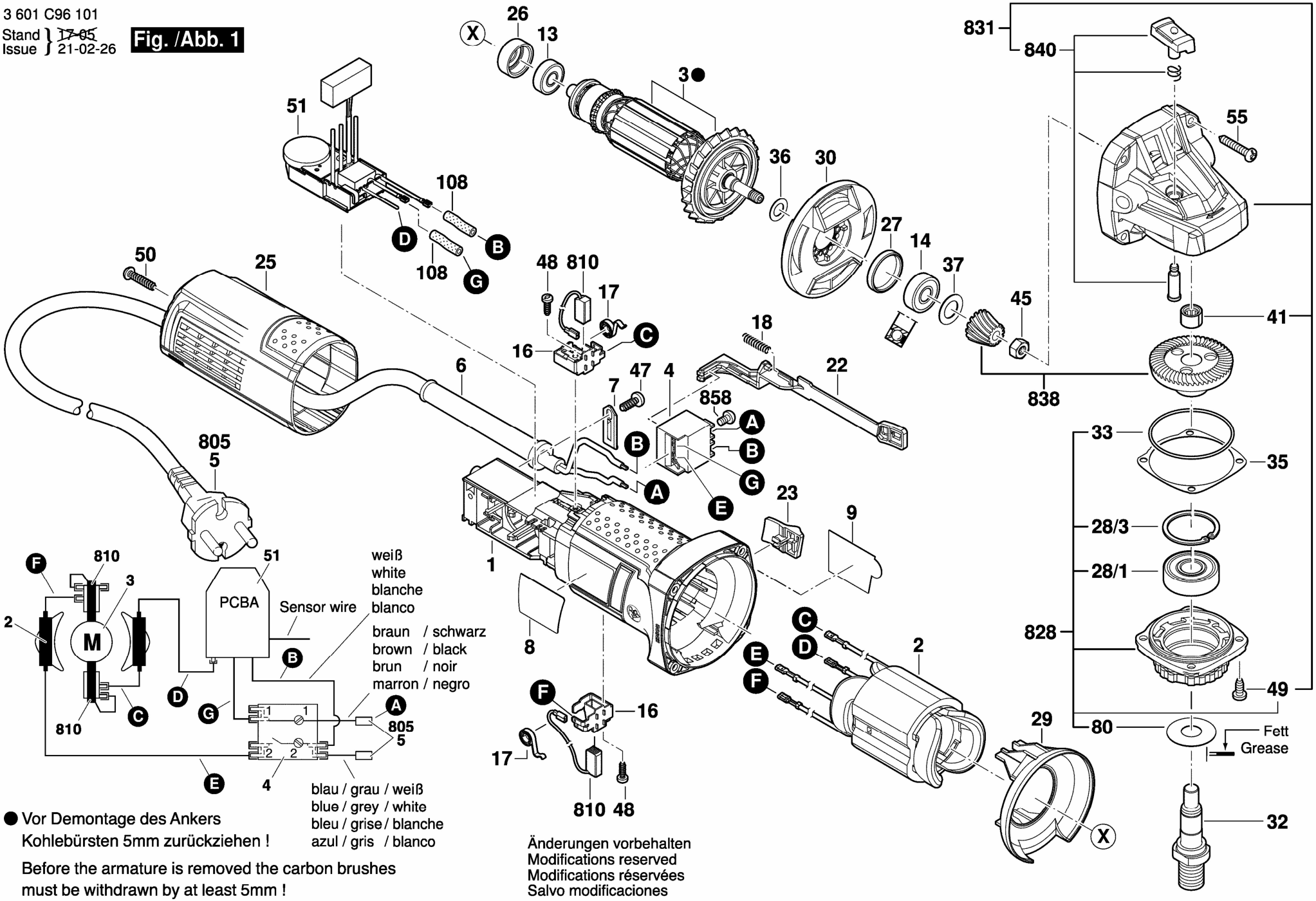

● Vor Demontage des Ankers Kohlebürsten 5mm zurückziehen !

Before the armature is removed the carbon brushes must be withdrawn by at least 5mm !

Änderungen vorbehalten
Modifications reserved
Modifications réservées
Salvo modificaciones