3 601 G9S 000

Stand } ~~19-12~~
Issue } 20-05-13

Fig./Abb. 1

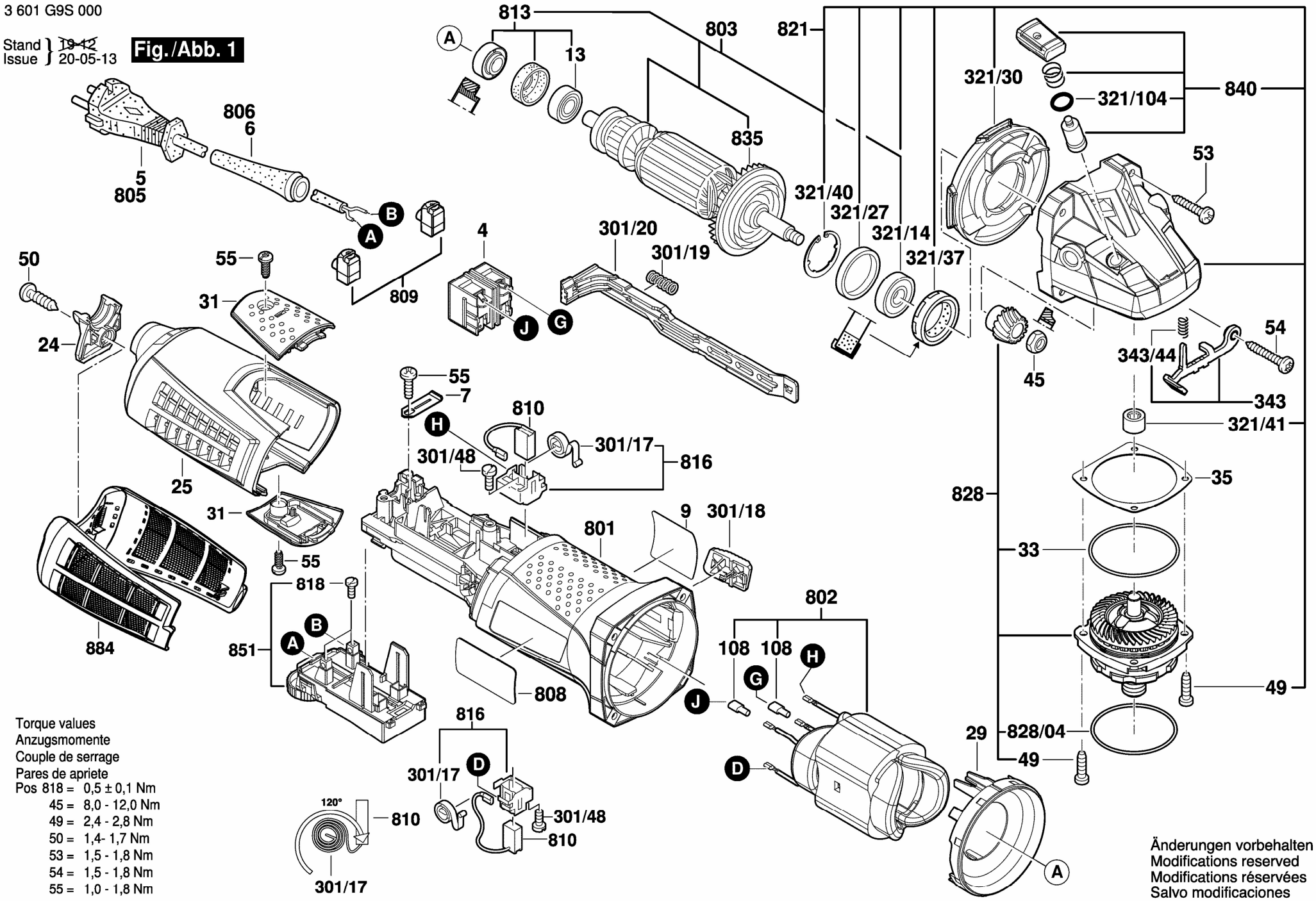

Torque values
Anzugsmomente
Couple de serrage
Pares de apriete

Pos 818 =	0,5 ± 0,1	Nm
45 =	8,0 - 12,0	Nm
49 =	2,4 - 2,8	Nm
50 =	1,4- 1,7	Nm
53 =	1,5 - 1,8	Nm
54 =	1,5 - 1,8	Nm
55 =	1,0 - 1,8	Nm

Änderungen vorbehalten
Modifications reserved
Modifications réservées
Salvo modificaciones