0 601 852 903 - 932

Stand ~~01-09~~
Issue 02-01-15

Fig./Abb. 1

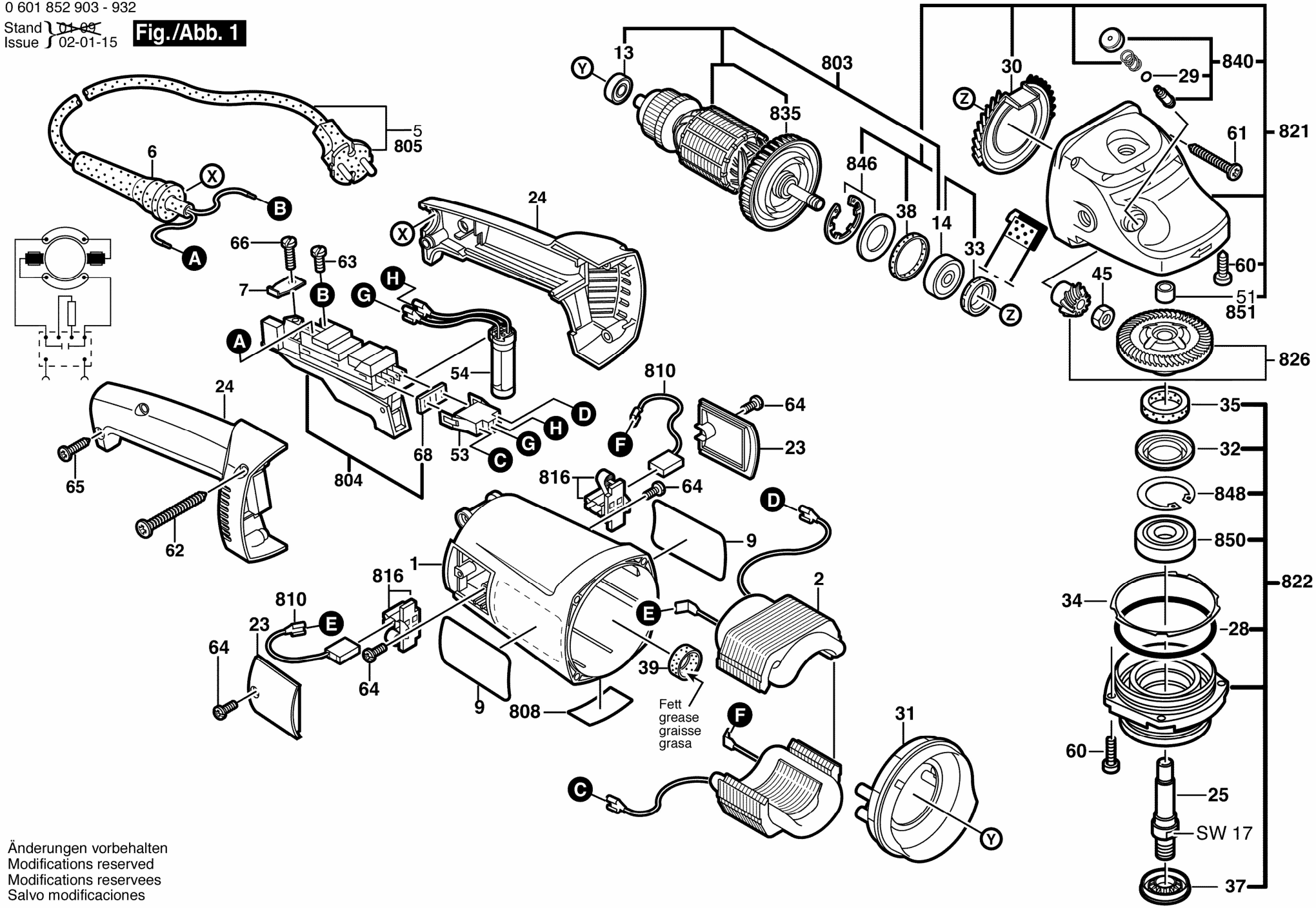

Änderungen vorbehalten
Modifications reserved
Modifications reservees
Salvo modificaciones