3 601 C64 801
Stand ~~14-10~~
Issue 21-03-26

Fig. /Abb. 1

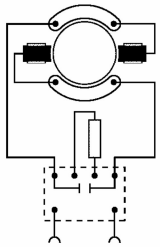

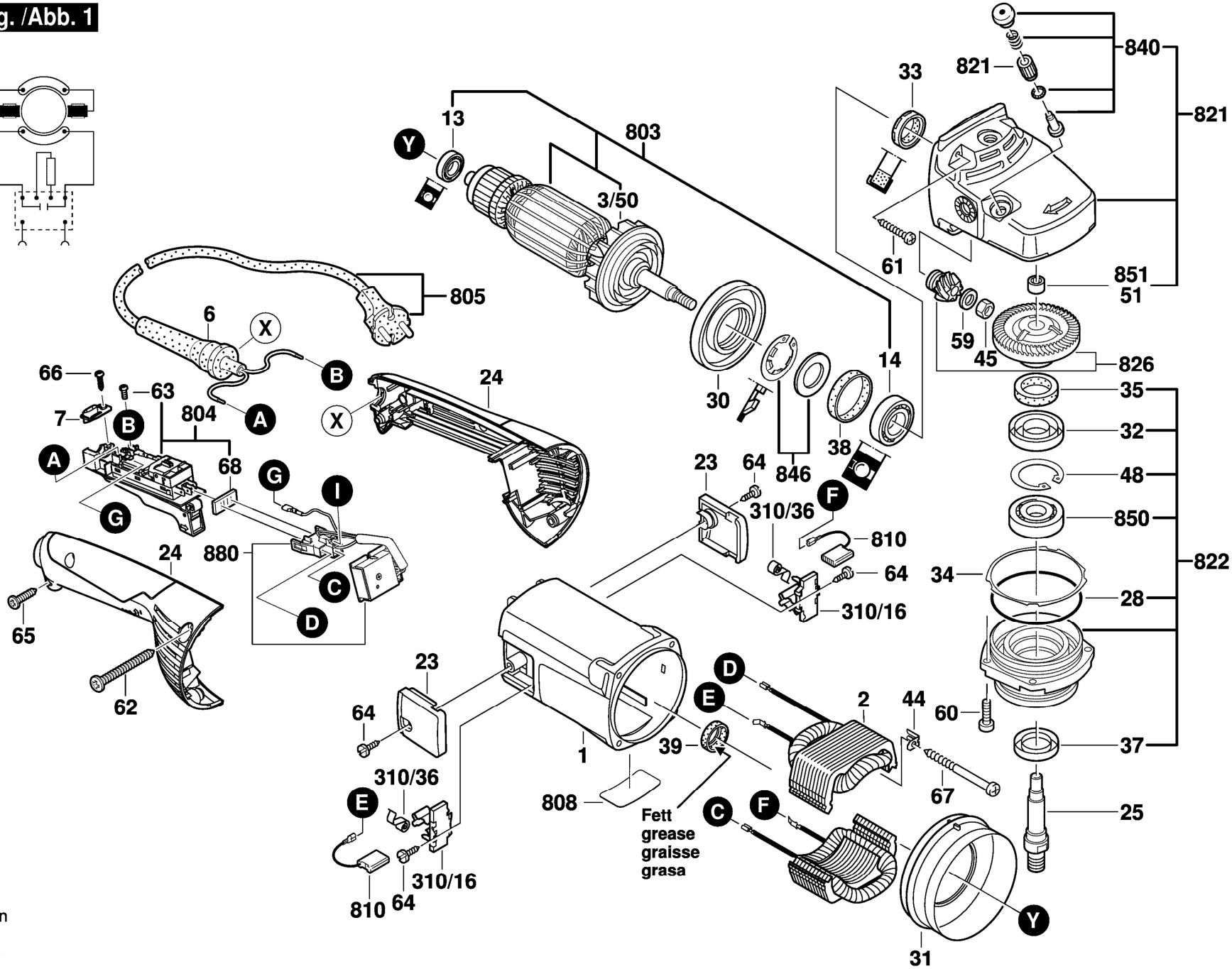

Änderungen vorbehalten
Modifications reserved
Modifications reservees
Salvo modificaciones