0 601 752 020 / 021

Stand ~~01-10~~
Issue 02-02-06

**Fig./Abb. 1**

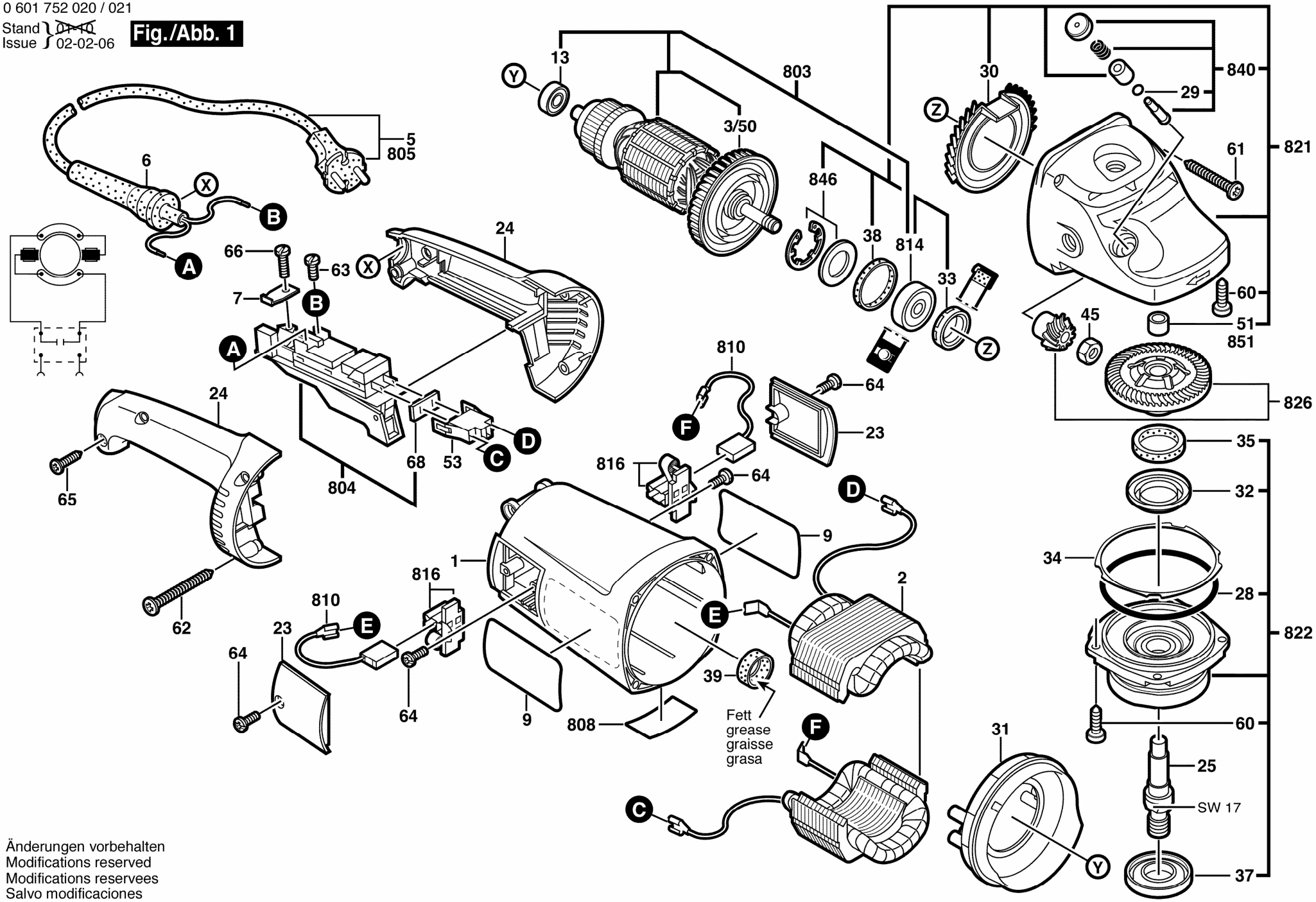


Änderungen vorbehalten
Modifications reserved
Modifications reservees
Salvo modificaciones