3 601 GB3 000

Stand / Issue ~~21-11~~ 22-07-20

Fig. /Abb. 1

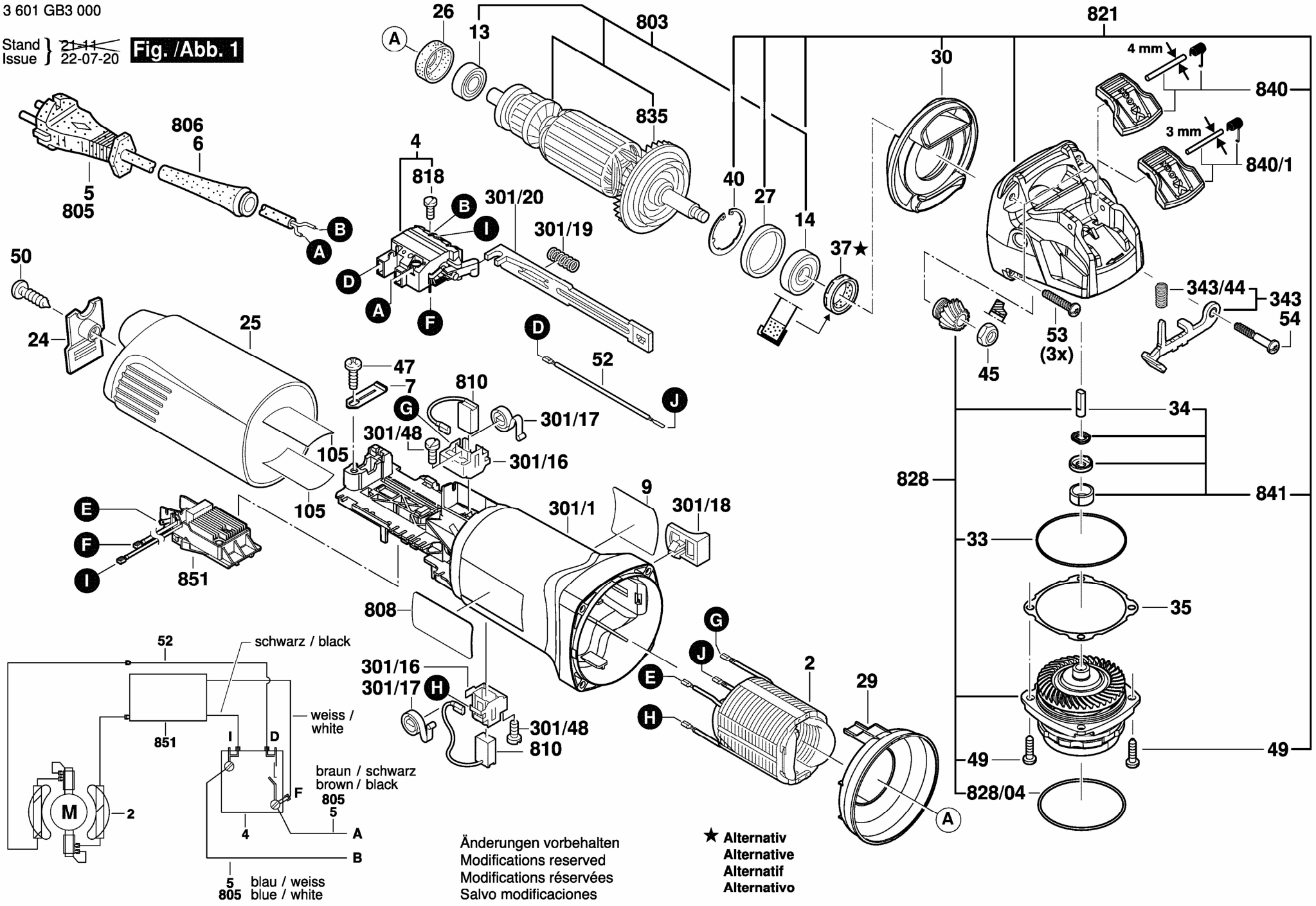

Änderungen vorbehalten
Modifications reserved
Modifications réservées
Salvo modificaciones

★ Alternativ
Alternative
Alternatif
Alternativo