3 601 GC6 000

Stand } ~~19-08~~
Issue } 22-07-20

Fig./Abb. 1

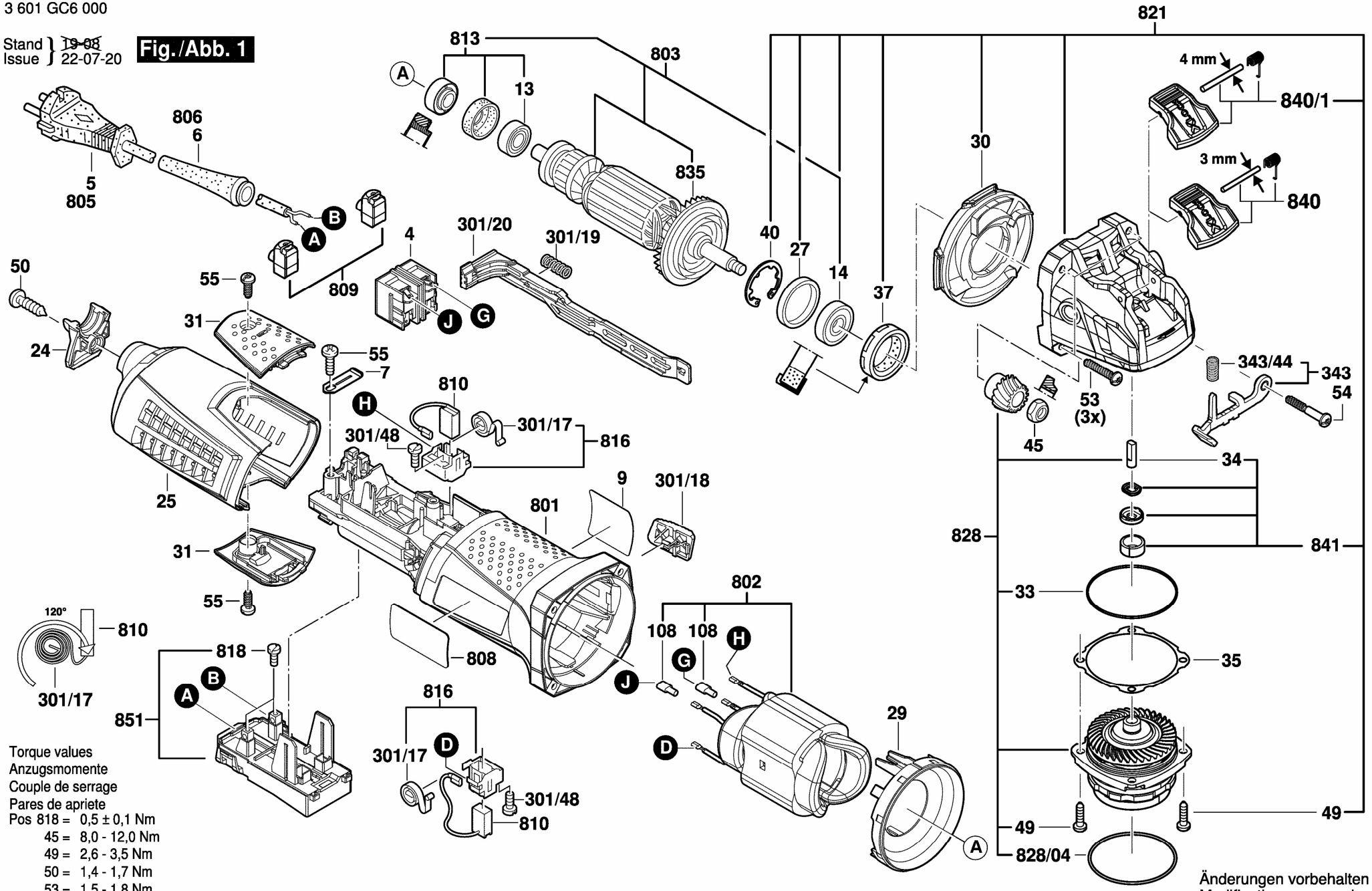

Torque values
Anzugsmomente
Couple de serrage
Pares de apriete

Pos 818 =	0,5 ± 0,1	Nm
45 =	8,0 - 12,0	Nm
49 =	2,6 - 3,5	Nm
50 =	1,4 - 1,7	Nm
53 =	1,5 - 1,8	Nm
54 =	1,5 - 1,8	Nm
55 =	1,0 - 1,8	Nm

Änderungen vorbehalten
Modifications reserved
Modifications réservées
Salvo modificaciones