3 603 C59 W08

Stand ~~17-09~~
Issue 20-07-31

Fig./Abb. 1

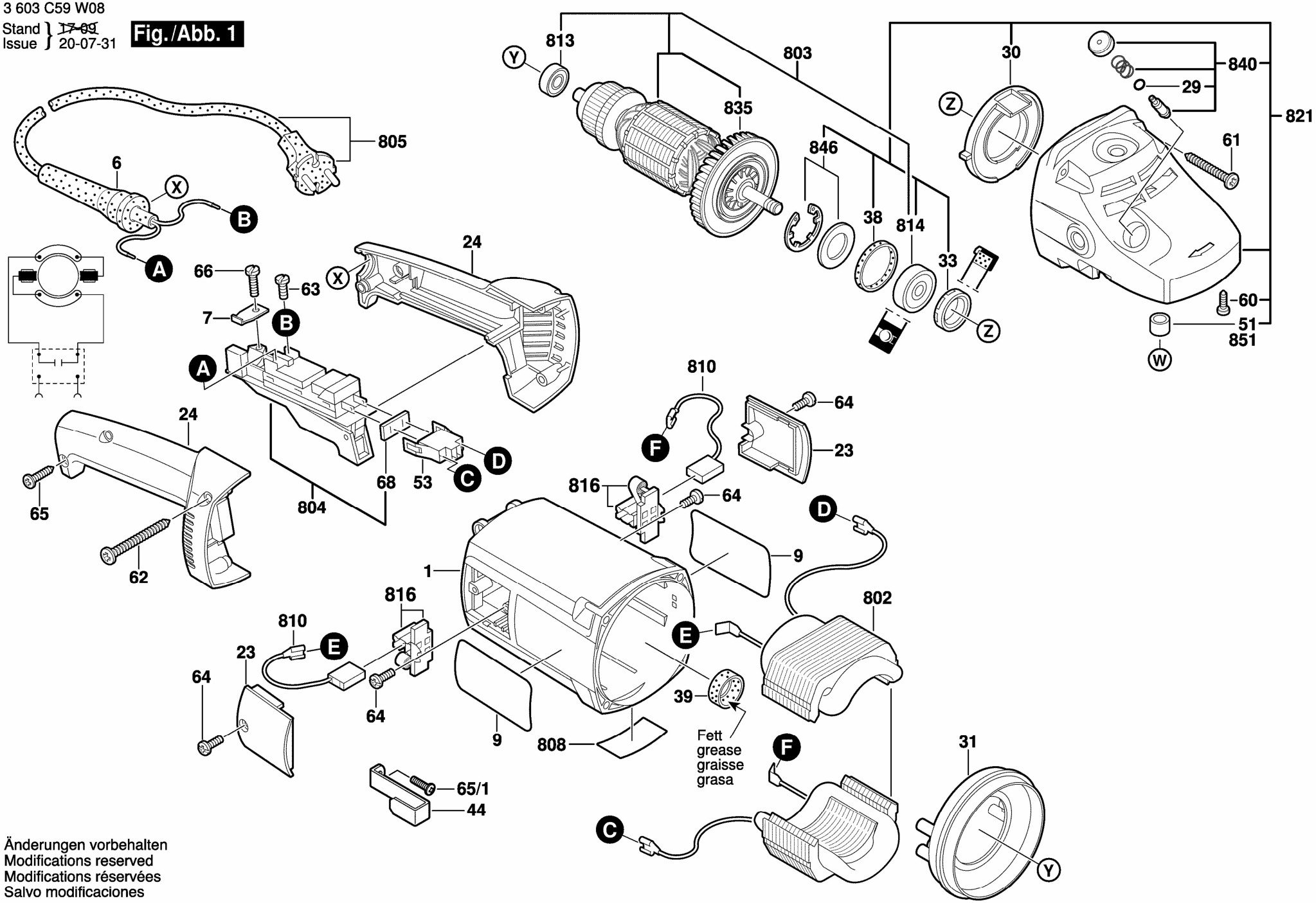

Änderungen vorbehalten
Modifications reserved
Modifications réservées
Salvo modificaciones