3 611 B5A 401

Issue / Stand 21-02-01

Fig./Abb. 1

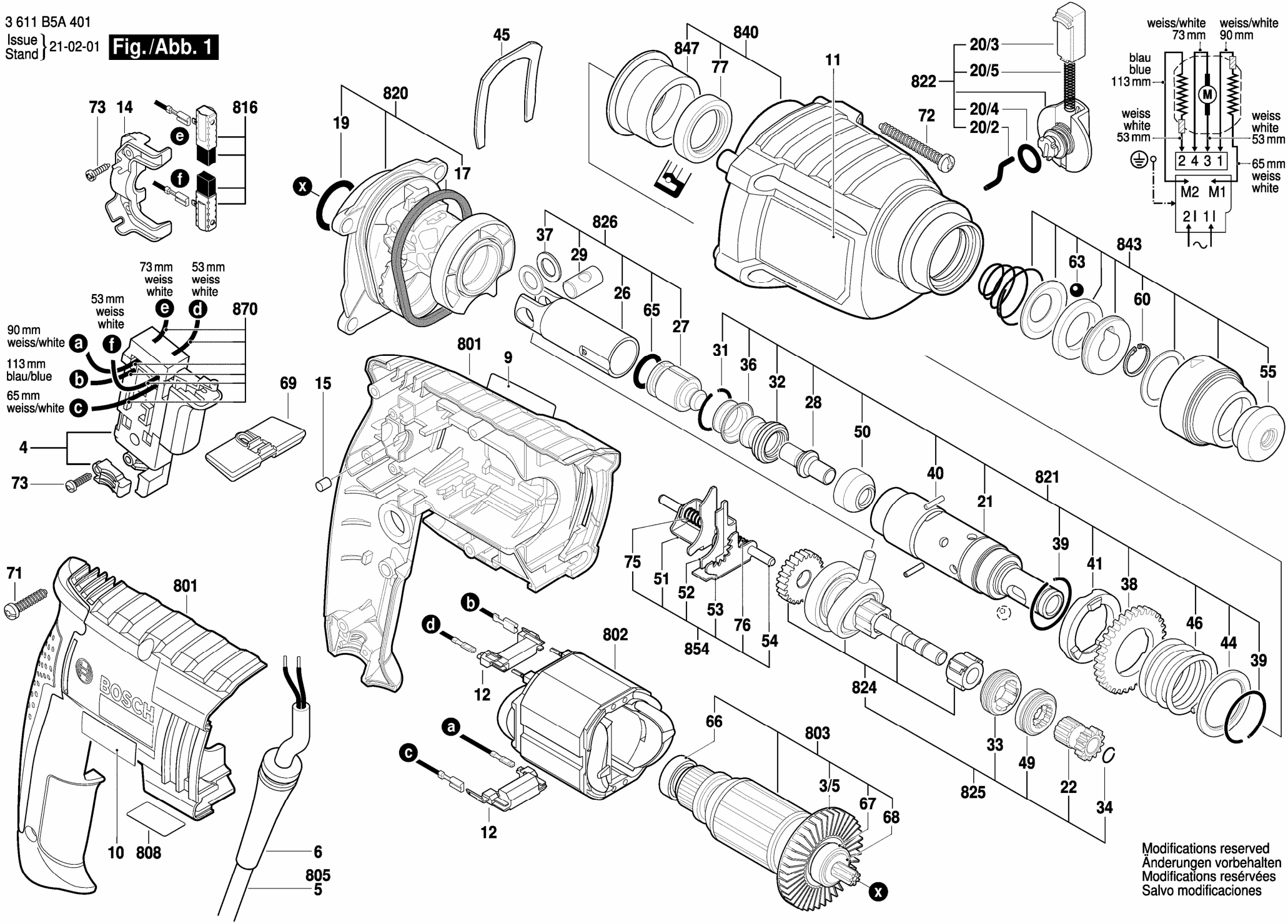

Modifications reserved
Änderungen vorbehalten
Modifications reservées
Salvo modificaciones