3 611 B50 400

Issue / Stand 10-03-08

Fig./Abb. 1

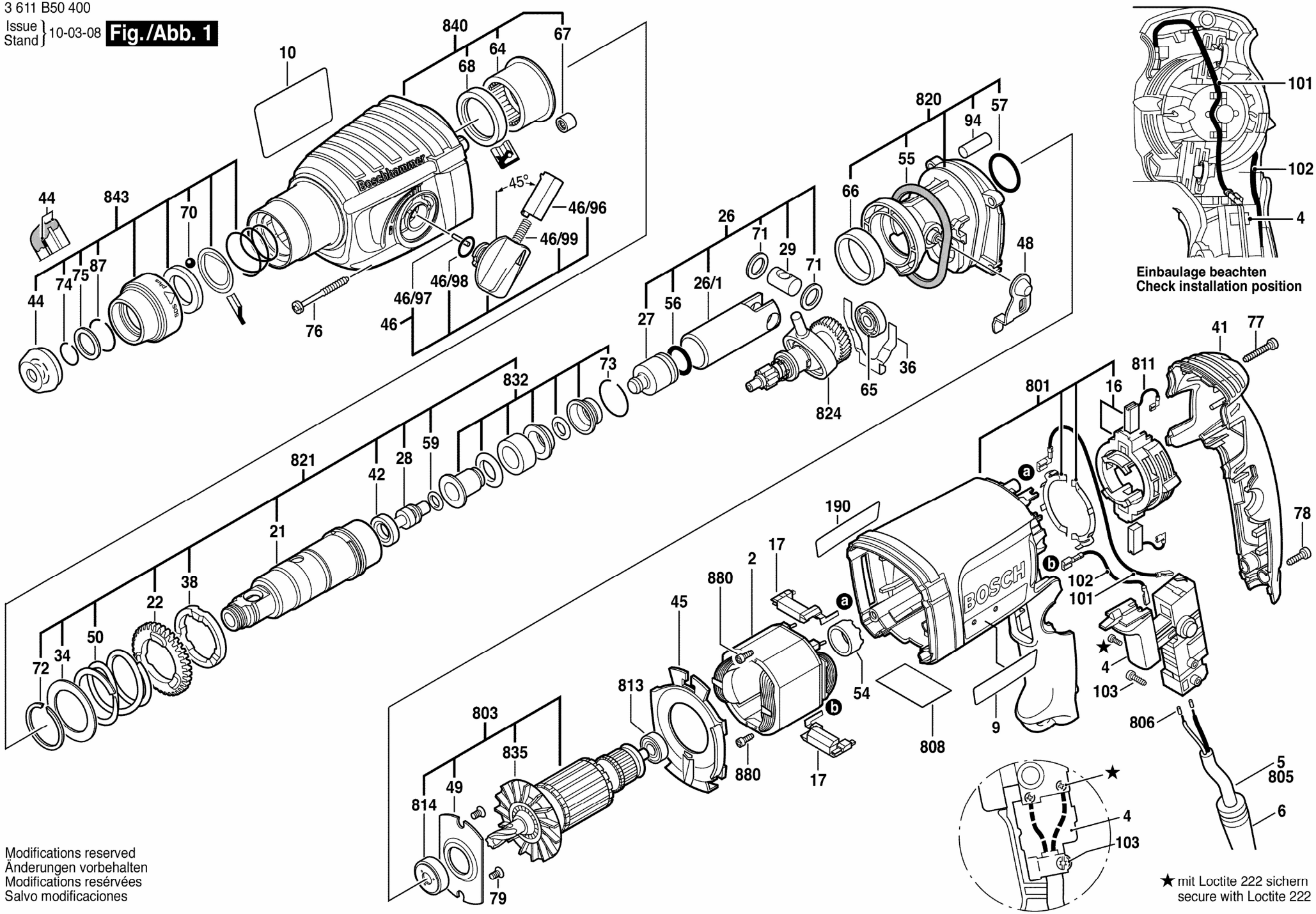

Modifications reserved
Änderungen vorbehalten
Modifications resérvées
Salvo modificaciones