GRAPHITE
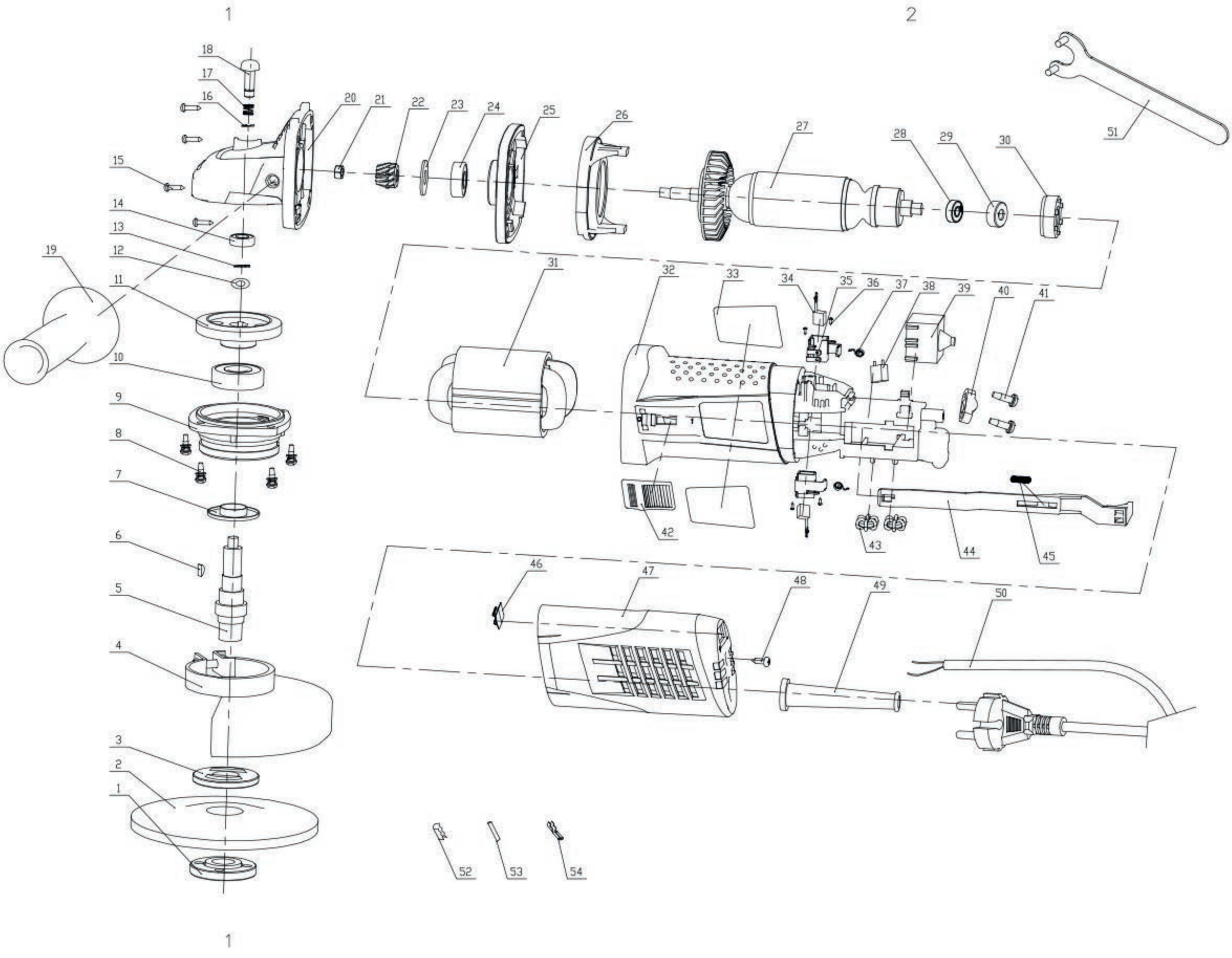
59G087