HM1810

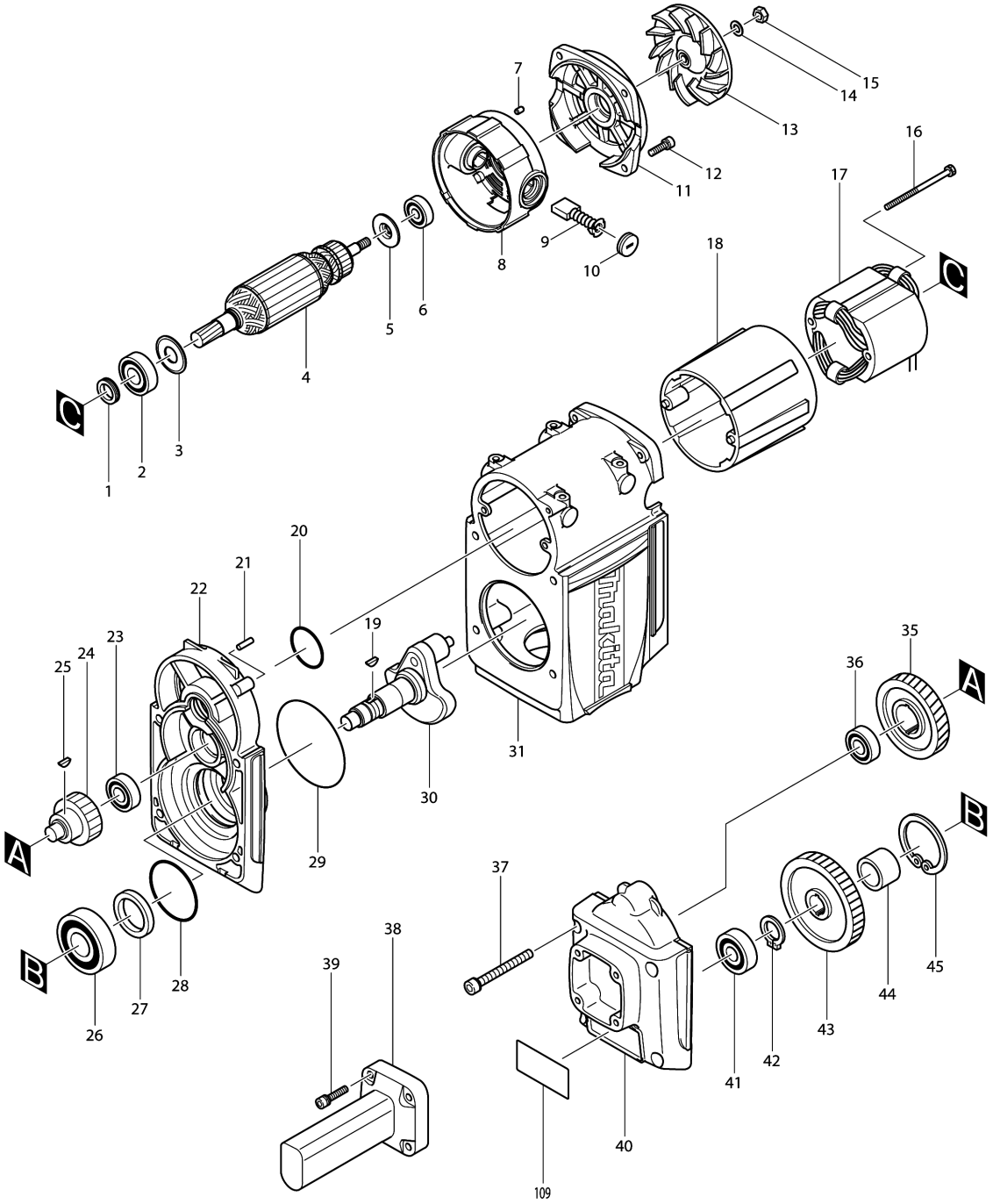
1
2
3
4
5
6
7
8
9
10
11
12
13
14
15
16
17
18
19
20
21
22
23
24
25
26
27
28
29
30
31
35
36
37
38
39
40
41
42
43
44
45
109
A
B
C
makita

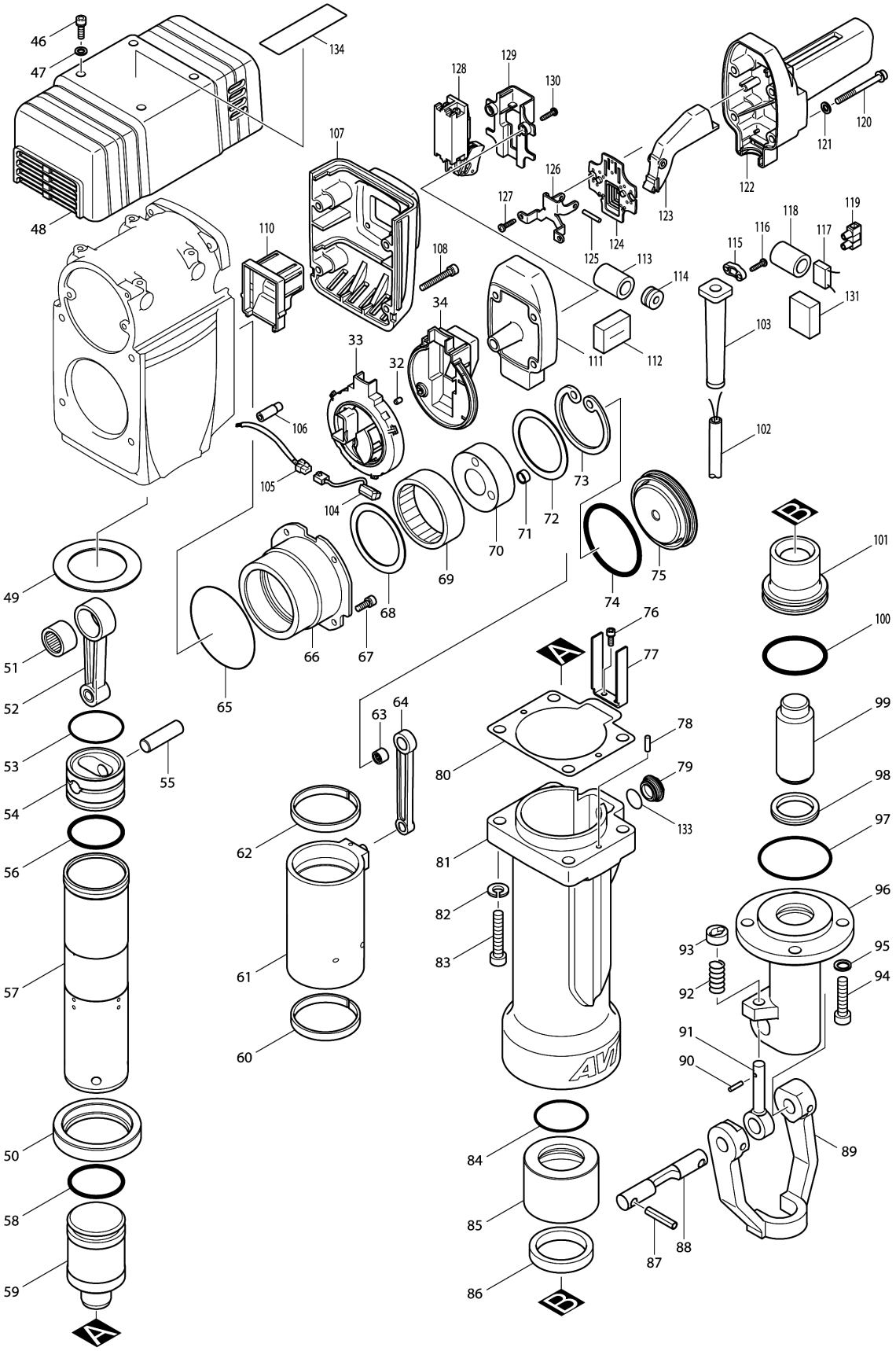
46
47
48
134
128
129
130
107
126
127
125
124
123
122
121
120
110
108
113
114
118
119
116
117
115
131
103
34
33
32
111
112
106
105
104
102
73
72
71
70
69
68
67
66
65
74
75
B
101
100
49
51
52
76
77
A
64
63
53
55
54
78
80
79
133
99
98
97
56
62
81
82
83
96
93
95
94
92
57
61
60
91
90
89
50
84
85
86
88
87
58
59
A
B